标记	版本	修改内容	日 期	修改人
	A	首次发行	2023/4/11	

其余 3.2

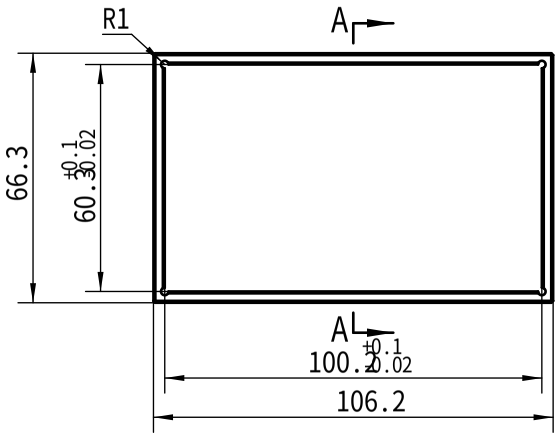

A-A

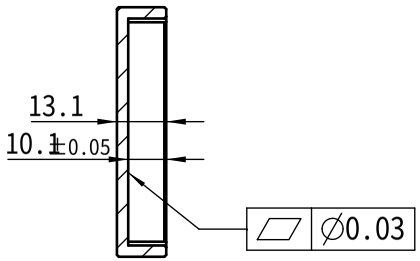

技术要求：

1.材质：
2.未注公差默认执行参考标准:未注形位尺寸公差按 GB/T 1184-H执行，
未标注线性尺寸公差按GB/1804-M执行,带☆的为重点管制尺寸，未标注倒角为C0.3，
圆角R0.5;
3.零件尺寸检验请依2D图纸为准,2D图中未注尺寸请参考3D文件;
4.产品去除尖锐毛刺；
5.

单台数量2 PCS

零件2		设 计		2023/4/11	单位	mm	未产生新环境因素		
		绘 图		2023/4/11	比例	1:2	图法	版本	A
图 号		审 查		2023/4/11					
编 码		审 核		2023/4/11					

A4